GRUPO VALVERDE

# Sistemes d´apertures corredisses

deceuninck

Roto

TRANSMITÁNCIA TÉRMICA

**Uw=1,35**
**W/m² .K**
Segons les dimensions, l´envidrament i les opcions

RESISTÈNCIA AL VENT

**C3**

ESTANQUITAT A L'AIGUA

**Clase 8A**

PERMEABILITAT A L'AIRE

**Clase 4**
*Màxima classificació segons norma*

AÏLLAMENT ACÚSTIC

**32 dB**
Segons envidrament

# Monorail

Aquesta corredissa està pensada per forats de porta en els quals una part es fixa i l´altre es móvil encara que es pugui fer el desplaçament de les dues fulles si així es dessitja.

El sistema ofereix uns valors excel.lents d´aïllament acústic i tèrmic, propers als dels sistemes practicables. Degut a la seva robustesa, destaca la seva estanquitat i alta classificació a la resitència del vent.

1. Perfils de marc i fulla amb formes curves i estètica Zendow de la serie Monorail.
2. Envidrament de 4 a 41 mm, que dòna l´opció d´envidraments acústics especials.
3. Rodaments especials tándem Monorail per un óptim desplaçament de la fulla sobre el marc.
4. Carrils de PVC reforçat amb acer per la fixació de la fulla fixa al sistema Monorail.
5. Diferents reforços d´acer galvanitzat de marc i fulla per donar rigidesa al sistema.
6. Raspalls d´estanqueïtat entre marc i fulla

*Secció horitzontal Monorail*

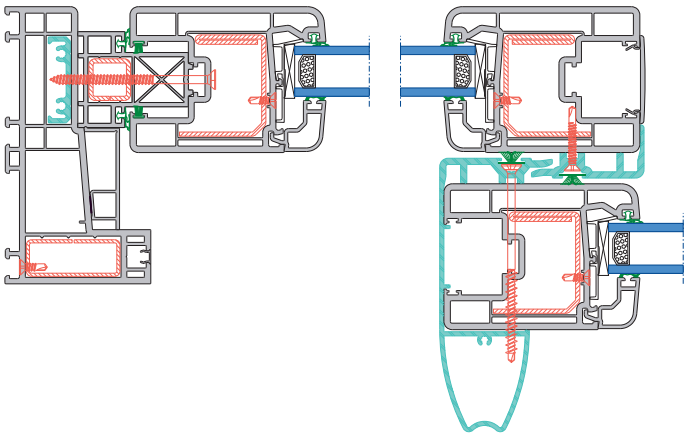

| | |
|---|---|
| Sistema d´obertura | Obertura corredissa amb 1 fulla fixa. Possibilitat de les 2 mòbils. |
| Perfils de PVC | Sistema lliscant Monorail per portes |
| Ferratges d´obertura | Ferratge de maneta per Monorail |
| Rodaments | Rodaments de tándem d´agulles. Fins 200 kg. per fulla |
| Vidre | Canal d´envidrament que permet vidre de 4 a 41 mm de gruix |

## Fulles

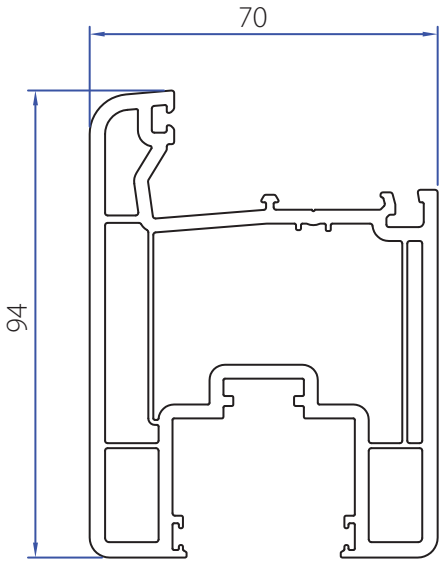


3410

## Marcs

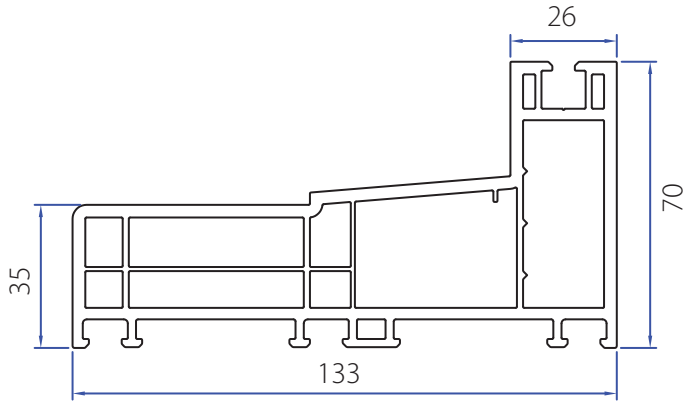


3400

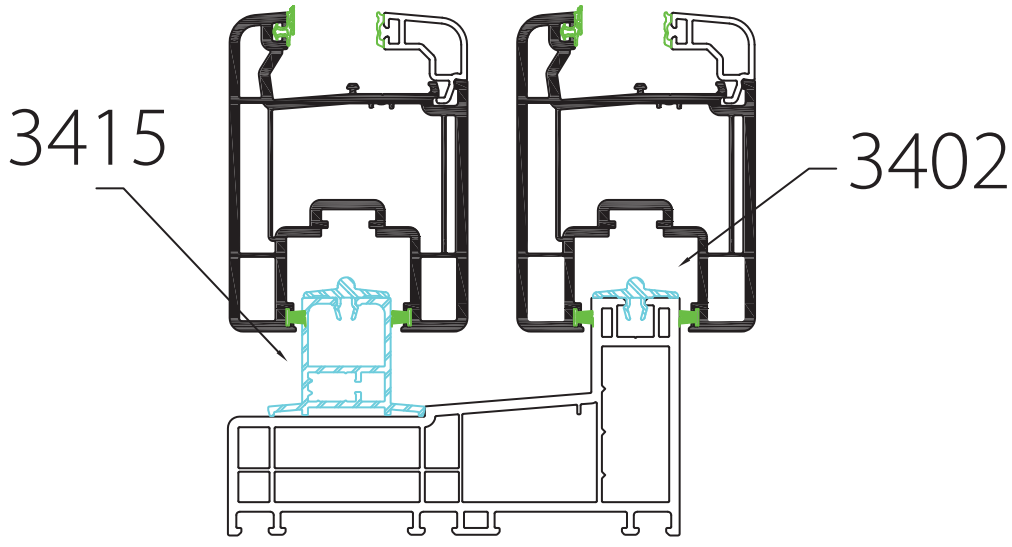


## Perfils complementaris

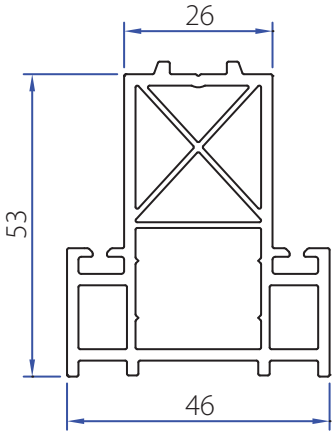


3401

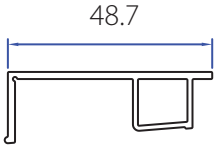


3416

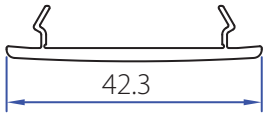


3422

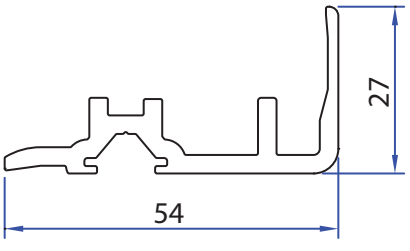


3420

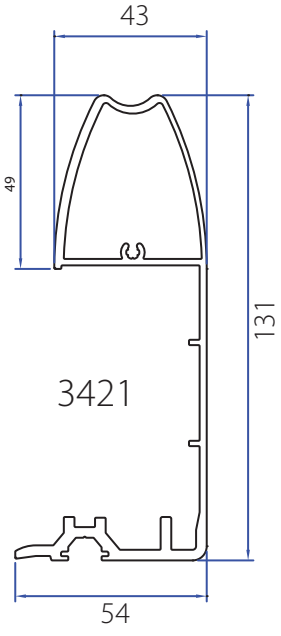


3421

deceuninck

GRUPO VALVERDE

Grupo Valverde
C/Joanot Martorell s/n
Pol. Ind. Jordi Camp
08403 Granollers (Barcelona)
T. 938604216
Fax 938604217
**info@aluminiosvalverde.es**
**www.aluminiosvalverde.es**